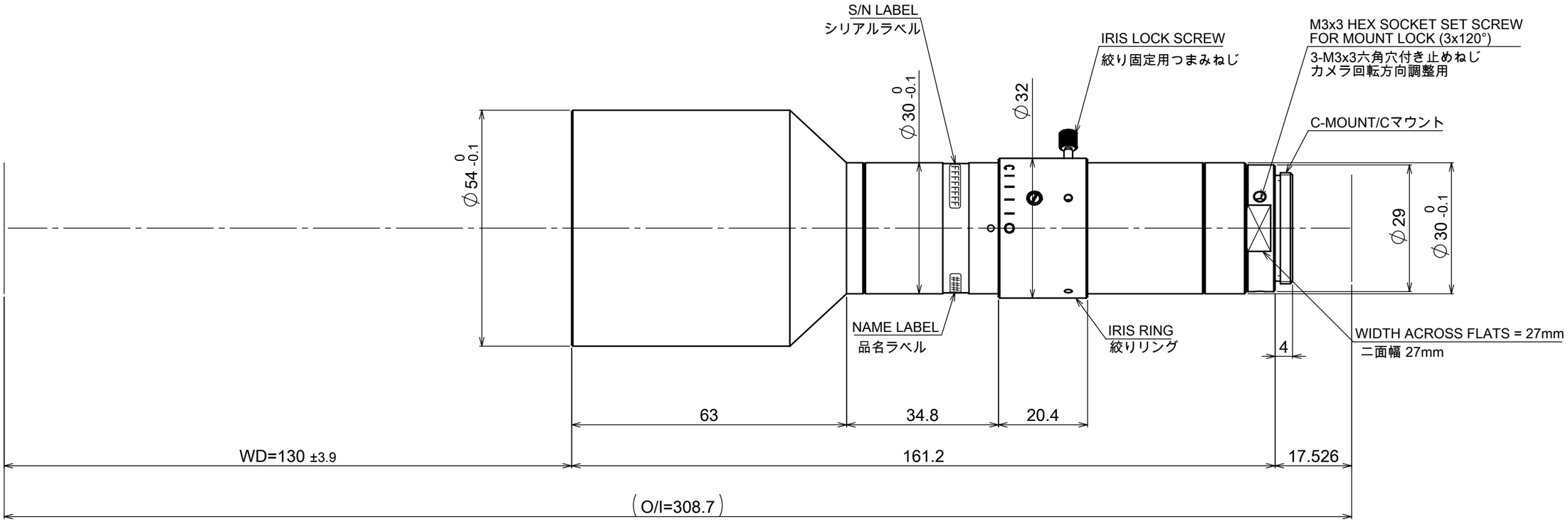

MAGNIFICATION / 光学倍率：0.3x
EFFECTIVE Fno:4.0-22

Model Name : MML03-HR130VI-11C
MORITEX CORPORATION