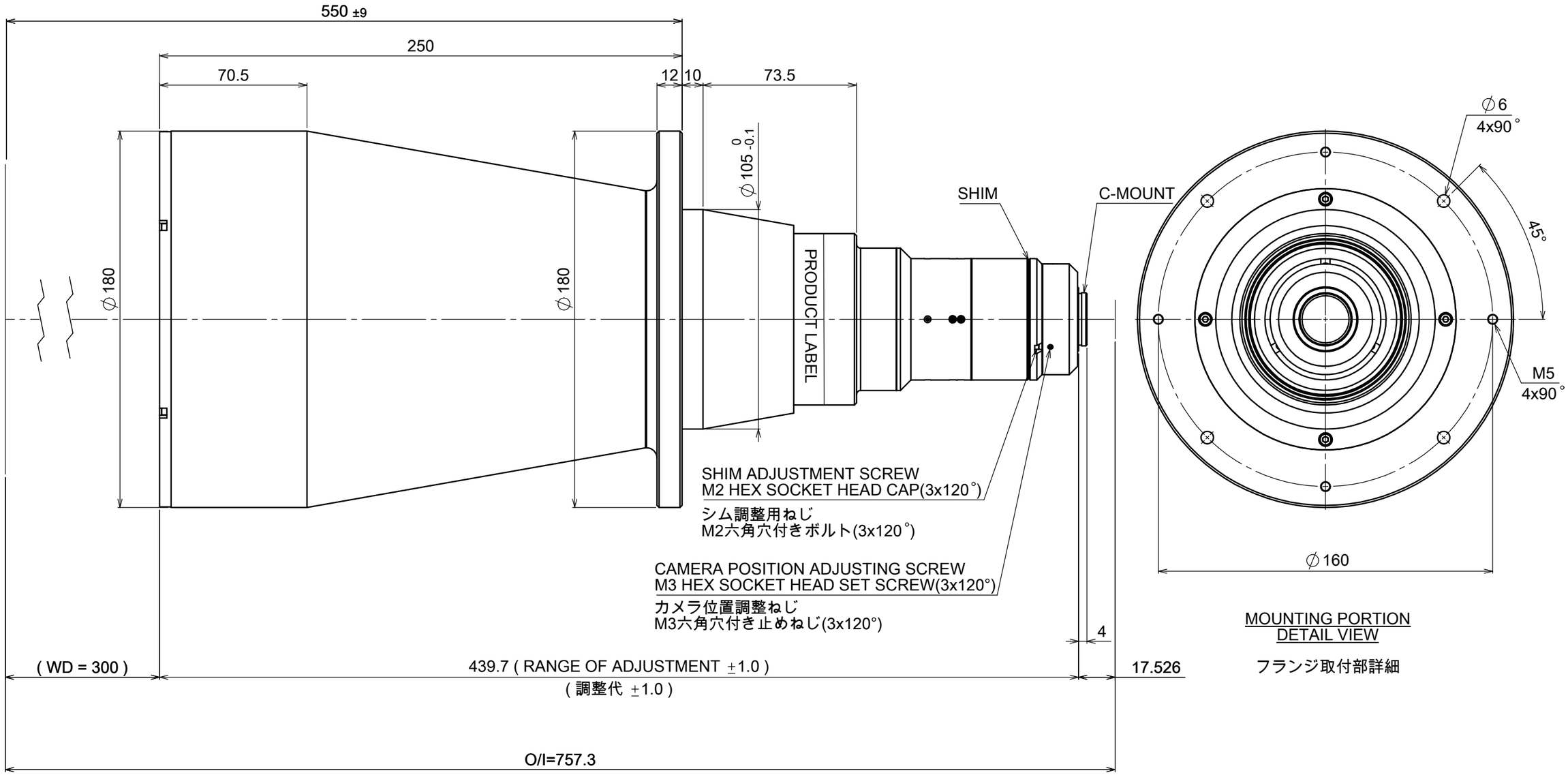

MAGNIFICATION: 0.12x
光学倍率: 0.12x

Model Name : MTL-15018C-012
MORITEX CORPORATION