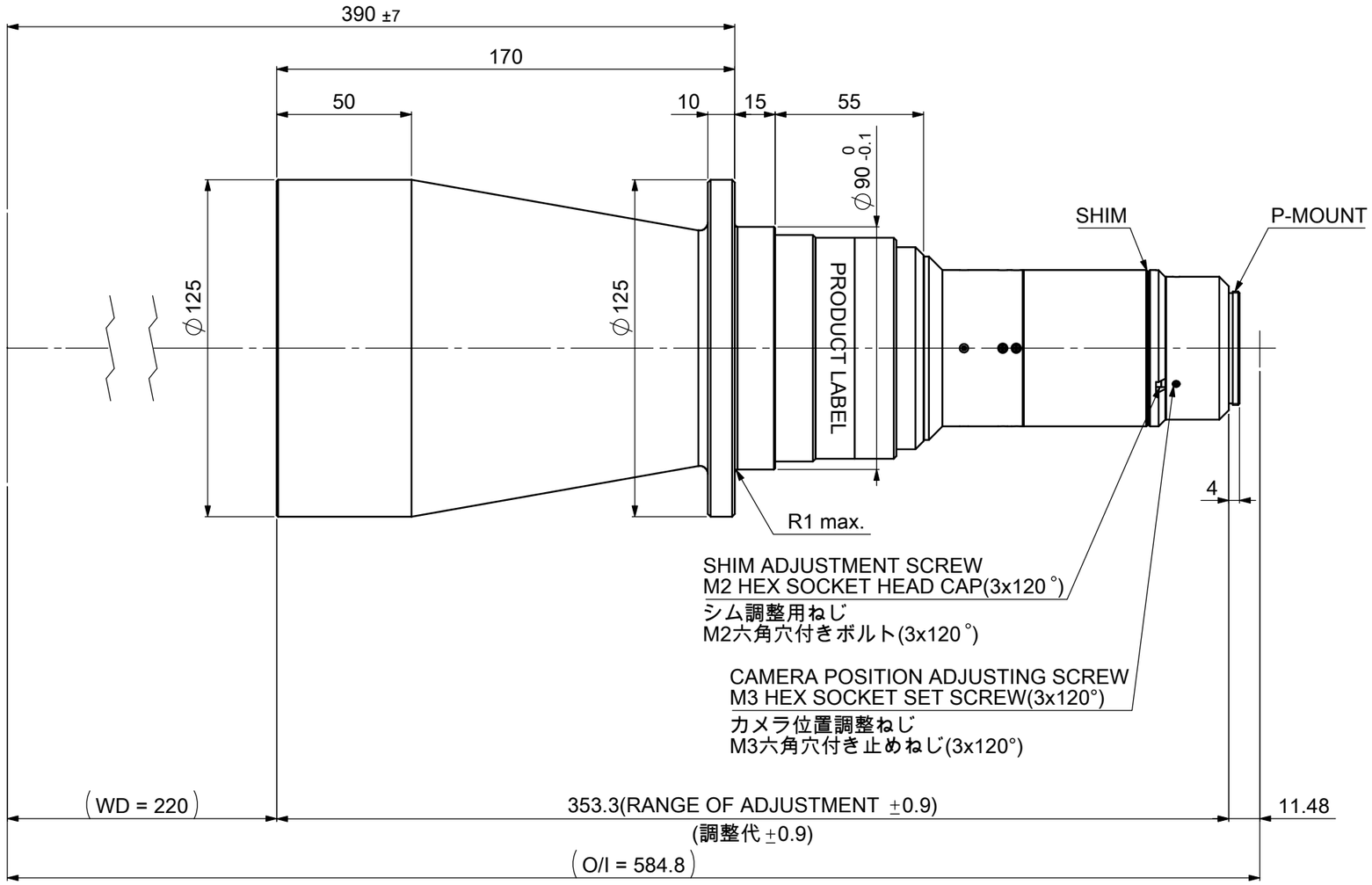

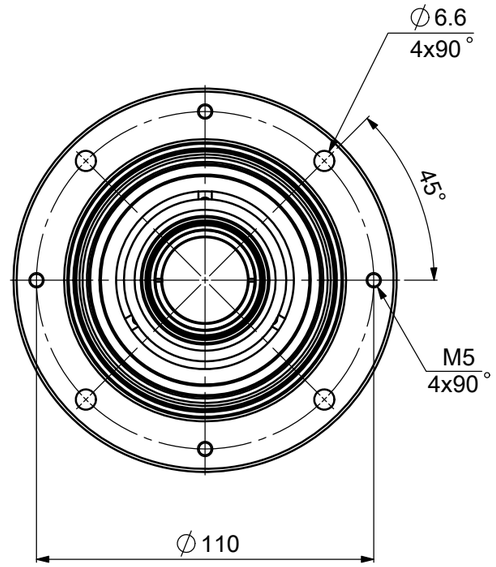

MOUNTING PORTION
DETAIL VIEW

フランジ取付部詳細

MAGNIFICATION : 0.23x
光学倍率 : 0.23x

Model Name : MTL-10023P-023
MORITEX CORPORATION